Data sheet

Commercial Art.No.: 07.313.4155.0

End plate WTP 6/10

End plate for DIN rail terminal blocks type WTP 6/10..., color: grey

Commercial Art.No.	07.313.4155.0
EAN	4049088178818
Order Unit	10

Technical data

General

Colour	Grey
Type of end plate	Yes
Type of partition	No
Thickness	2 mm
Snap in	Yes
Inflammability class of insulation material acc. with UL94	V0
Length	57 mm

Classification

ECLASS 8.1	27141133
ETIM 7.0	EC000886
ETIM 6.0	EC000886
ETIM 5.0	EC000886
ETIM 4.0	EC000886
ETIM 3.0	EC000886

These dimensions will be especially checked at delivery
Only inspection dimensions
With /E marked dimensions are only valid for internal use

Diese Maße werden bei Abnahme besonders geprüft
Ausschließlich Prüfmaße
Mit /E gekennzeichnete Maße sind nur für interne Zwecke gültig

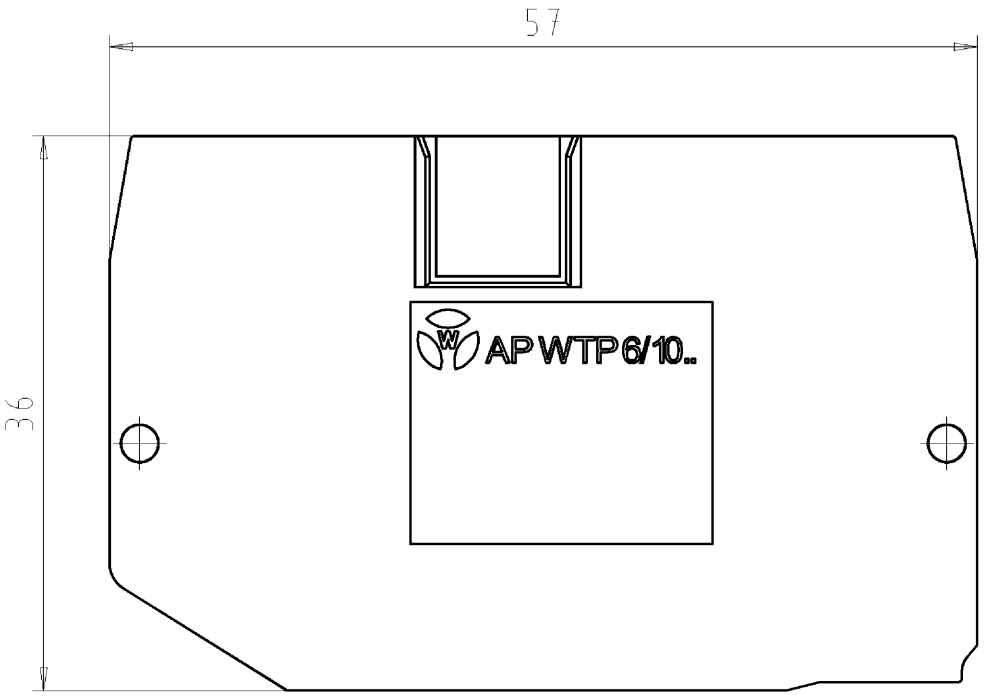

Weitergabe sowie Vervielfältigung dieses Dokuments, Verwertung und Mitteilung seines Inhalts sind verboten, soweit nicht ausdrücklich gestattet.
The reproduction, distribution and utilization of this document as well as the communication of its conents to others without express autorization is prohibited.

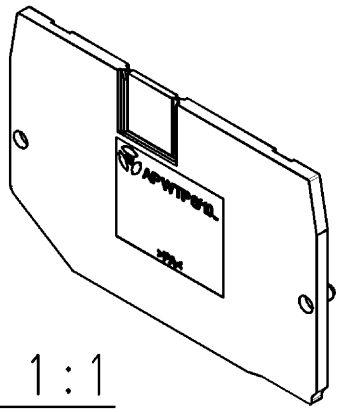

M 1:1
scale 1:1

Weitere Daten siehe Katalog
further data see catalog

Tolerierung Size ISO 14405Ⓔ/Tolerance system Size ISO 14405Ⓔ.
(This ISO-standard desbribes the envelope principle. According to the envelope principle the deviations of form and parallelism are limited by the size tolerances).

ja/yes ☒ Stoffverbots- und Deklarationsliste nach UU-TQM-05/03 ist einzuhalten. Conformity with Wieland document UU-TQM-05/03 (list of prohibited / declarable hazardous substances) to be declared!

Freitoleranz nach / General tolerance -

CAD - Zeichnung, keine manuellen Änderungen
CAD - drawing, no manual modifications allowed

1.Verwendung: / First Use: -

Blatt: / Sheet: 1 von / of 1

Index	Datum / Blatt / Date / Sheet
	/
	/
	/
	/
	/
	/
	/

Maßstab/Scale 2:1

Werkstoff/Material

2013	Tag/Date	Name
gezeichnet / drawn	22.01.	Eller
geprüft / checked	-	-
Normgepr. / Stand. check	-	-

Zeichnung Nr./Drawing No. 07.313.4155.0 01K

Index

Maße in mm/Dimensions are in mm

Vol. mm³ Ofl./Surf. mm²

Ersatz für/Replacement for: -

wieland
Elektrische Verbindungen

Type: WTP 6/10...

Benennung/Title: ABSCHLUSSPLATTE
end plate

Änderung/Revision

QU-PEM-08/91b

07313415500 1K_2 CADW3070 U0016728 2013-01-23T09:19:40 1.000